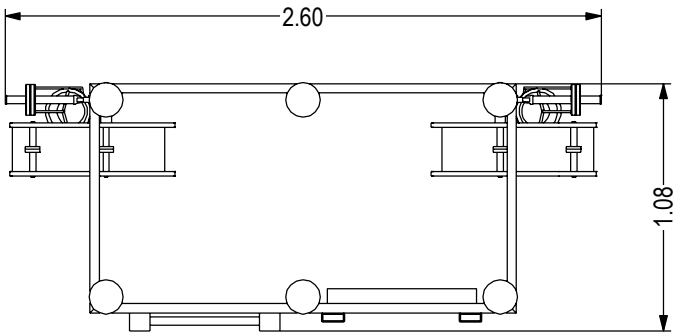

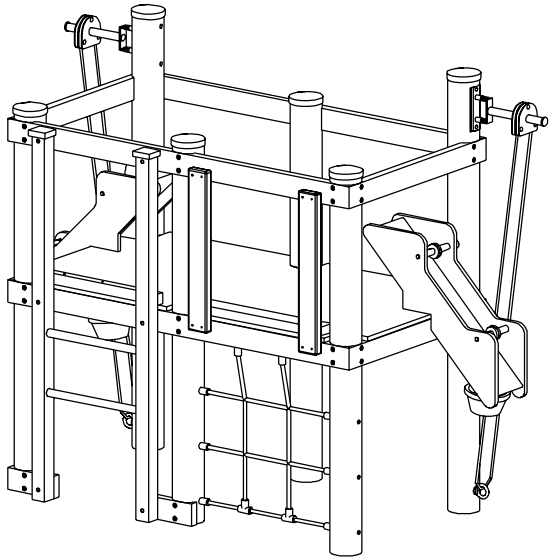

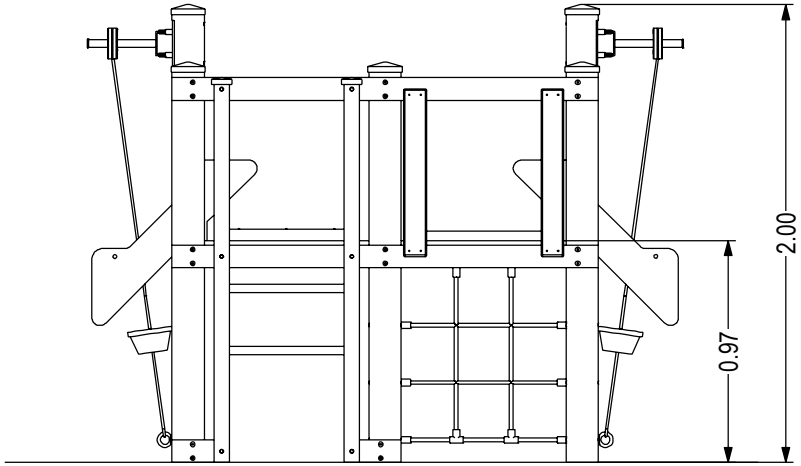

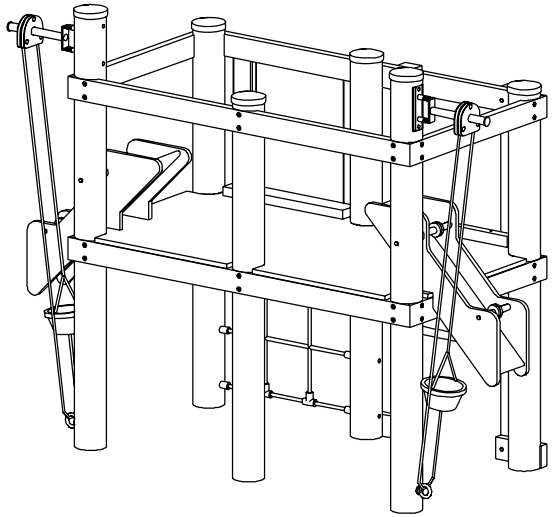

PRODUKTZEICHNUNG
(PRODUCT DRAWING)

Sandspielanlage "Leonardus - C01" sand play system "Leonardus - C01"		**ab 3 Jahre** 3 years up on Unverbindl. Altersempfehlung (Non-binding age recommendation)	**1,00 × 1,86 × 2,70 m** Größtes Teil (Largest part)	**DIN A4 / M 1: 33** Maßangaben in Meter (Dimensions in meters)	__.__.__ Geändert (Amended)
CD4-106-A01-AC0-0300-00	**0,97 m** Max. freie Fallhöhe (Max. free fall height)	Bodenarten siehe DIN EN 1176-1-2017-12(D) Tabelle I.1 (Soil types for installation outside Germany see DIN EN 1176-1-2017-12 Table 4)	**ca. 400 kg** Schwerstes Teil (Heaviest part)	Techn. Änderungen vorbehalten. (Technical modifications reserved.)	A.B. 24.09.2019 Erstellt (Created)

Vervielfältigung und Weitergabe an Dritte verboten. ©2019 Westfalia Spielgeräte GmbH (Reproduction and distribution to third parties is prohibited.)